Конструкция робота и технологии для его разработки

Игорь Зотов

9 февраля 2014

Центр Детского Творчества "Москворечье"

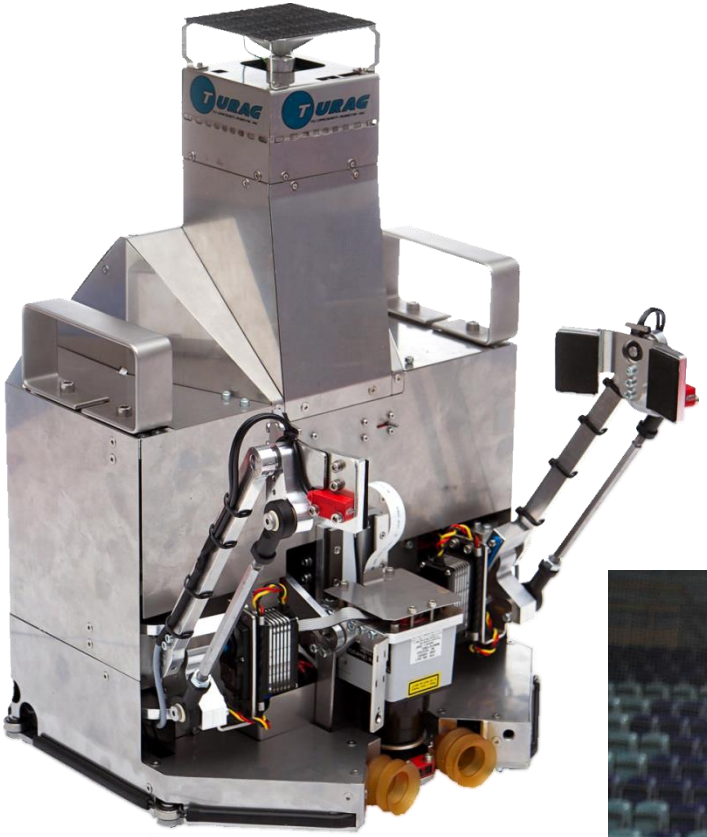
TURAC
TURAC

MATISA
SKF
CVRA
tci-engineering.ch

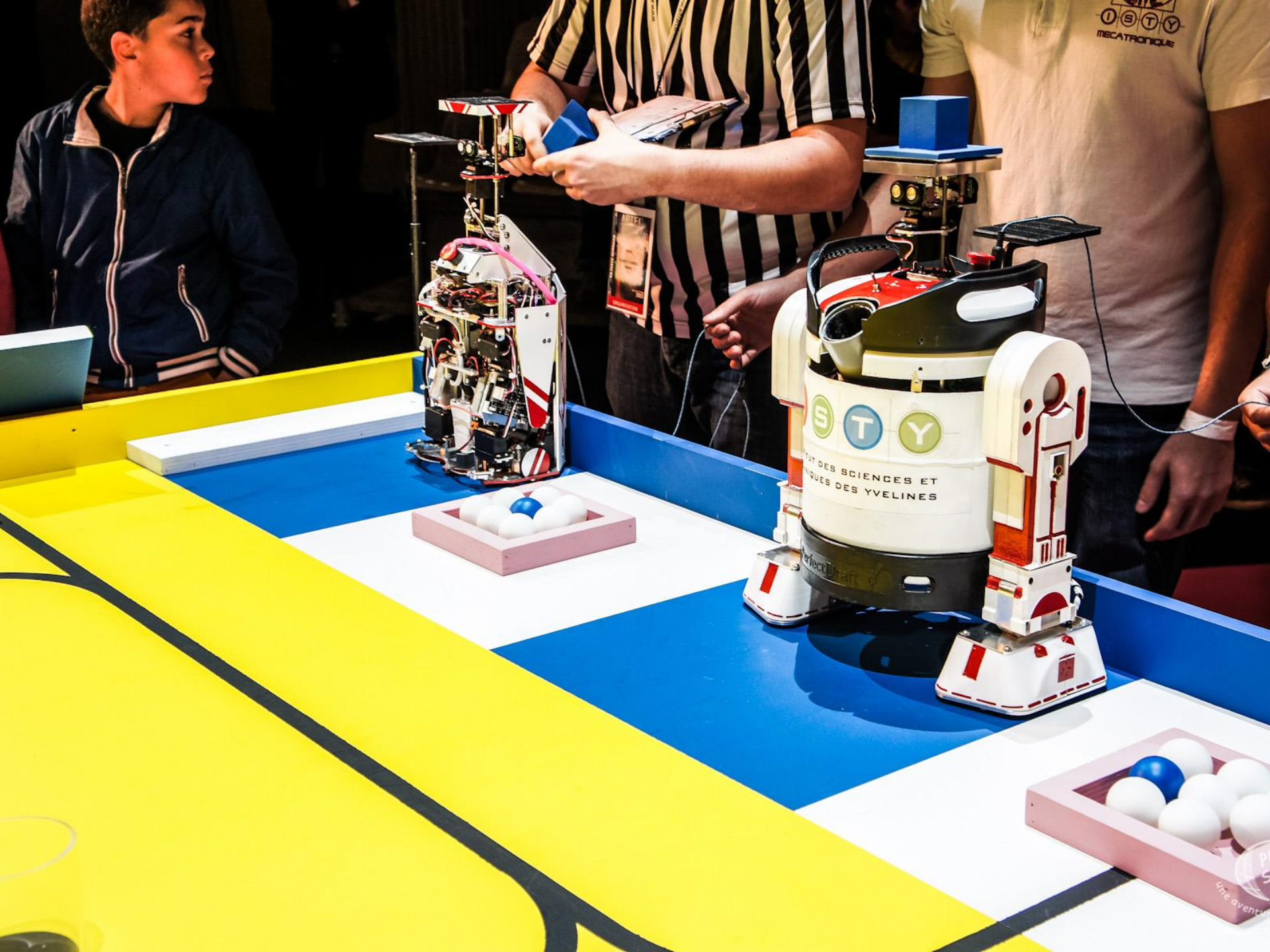
MECATRONIQUE
STY
DES SCIENCES ET
DES YVELINES

217
COFFEE
COFFEE

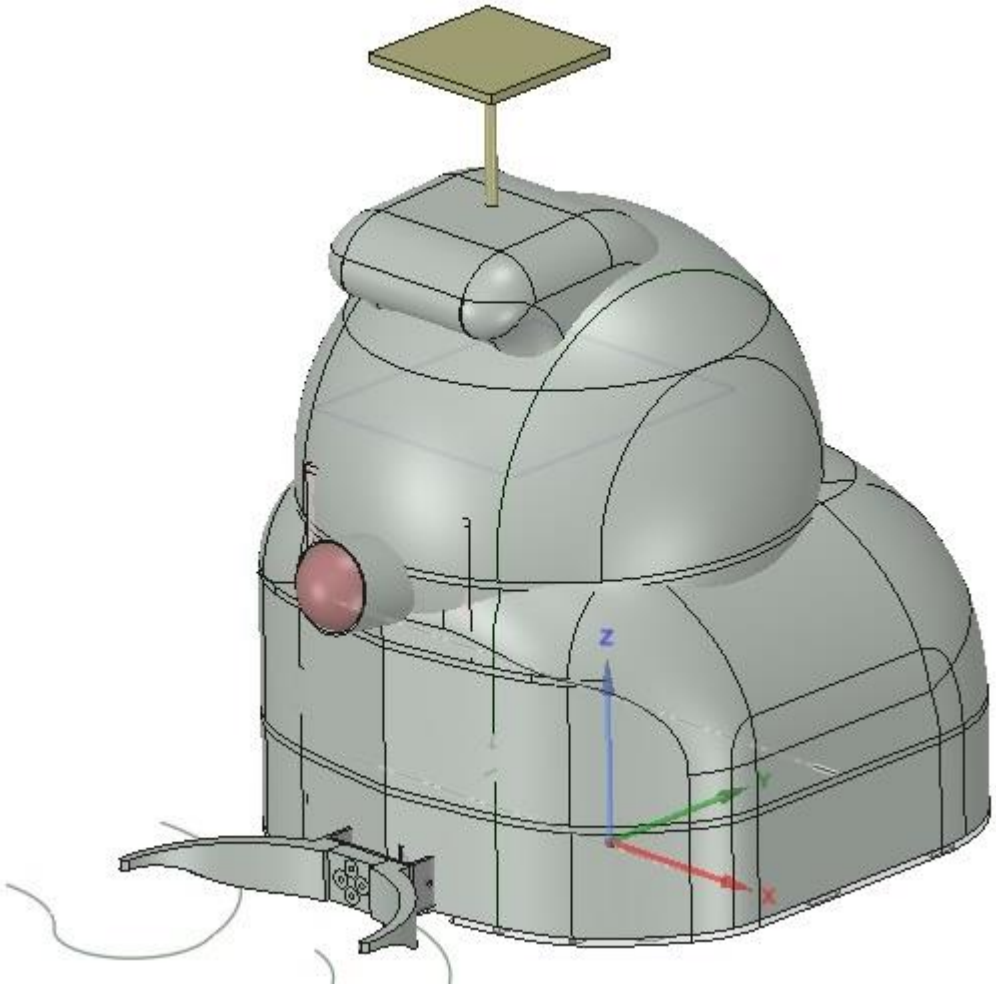
z
y
x

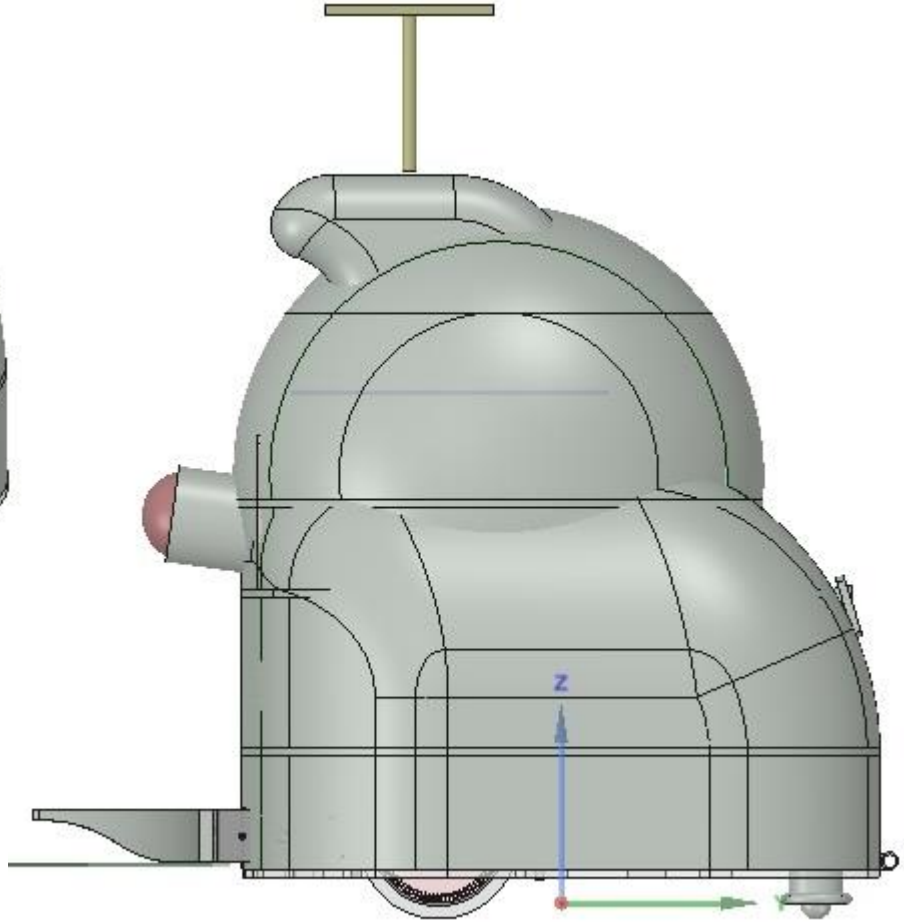
z

Каркасные конструкции
Первый прототип

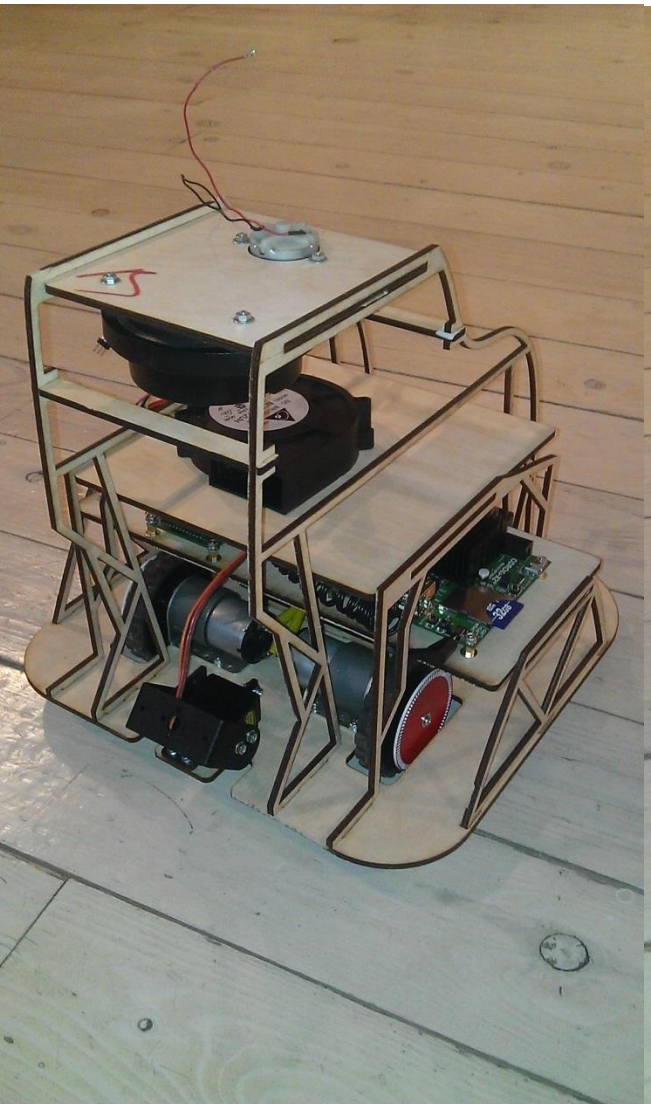

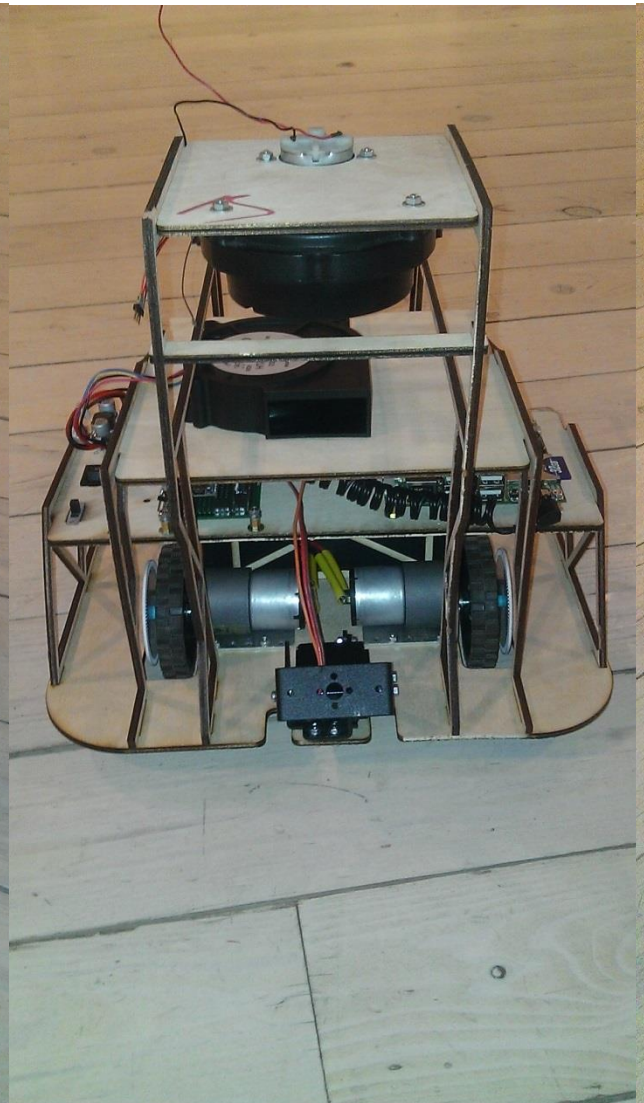

MORGAN

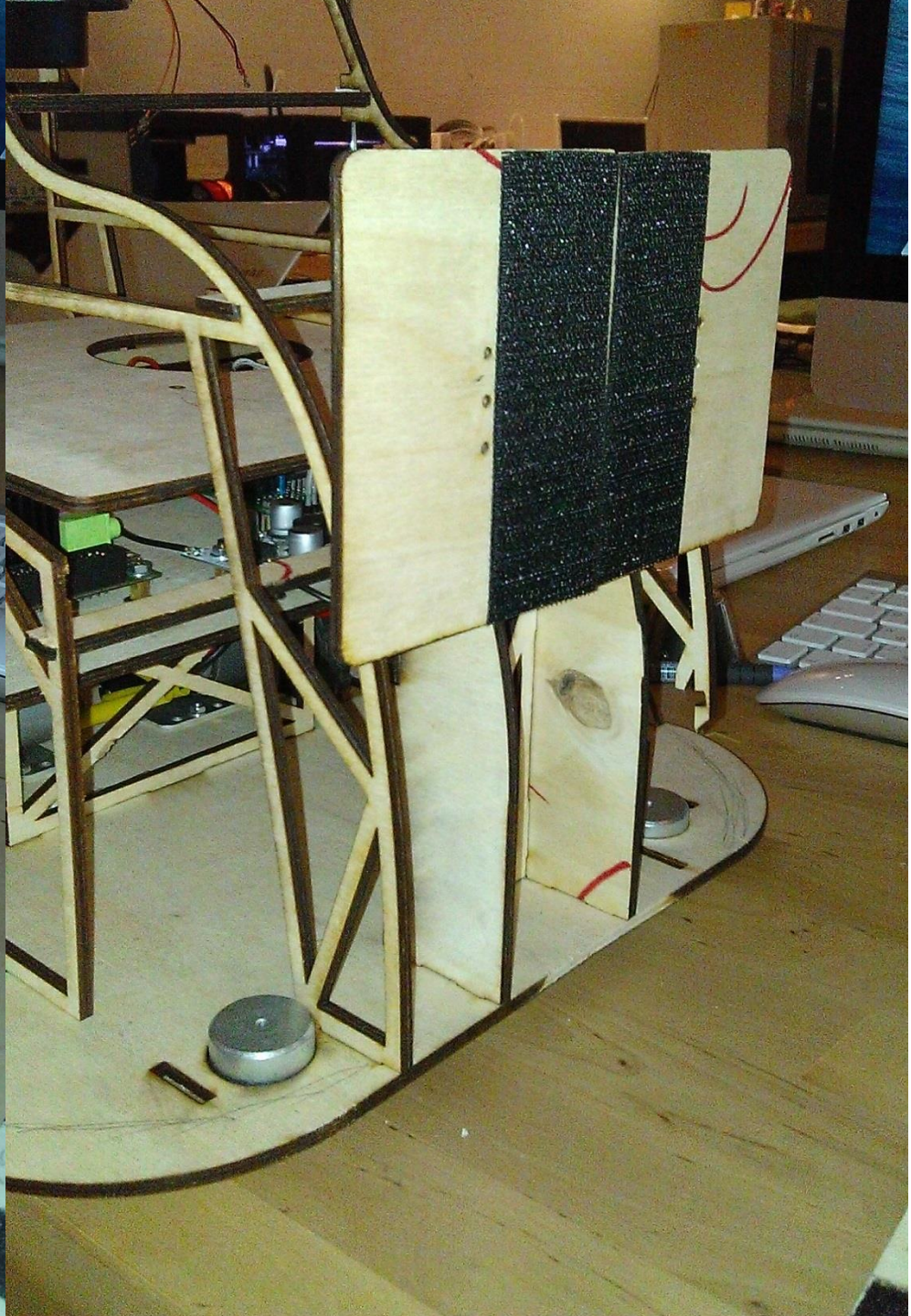

Red Team's No more
MOR GAN
MOR GAN
10 mm

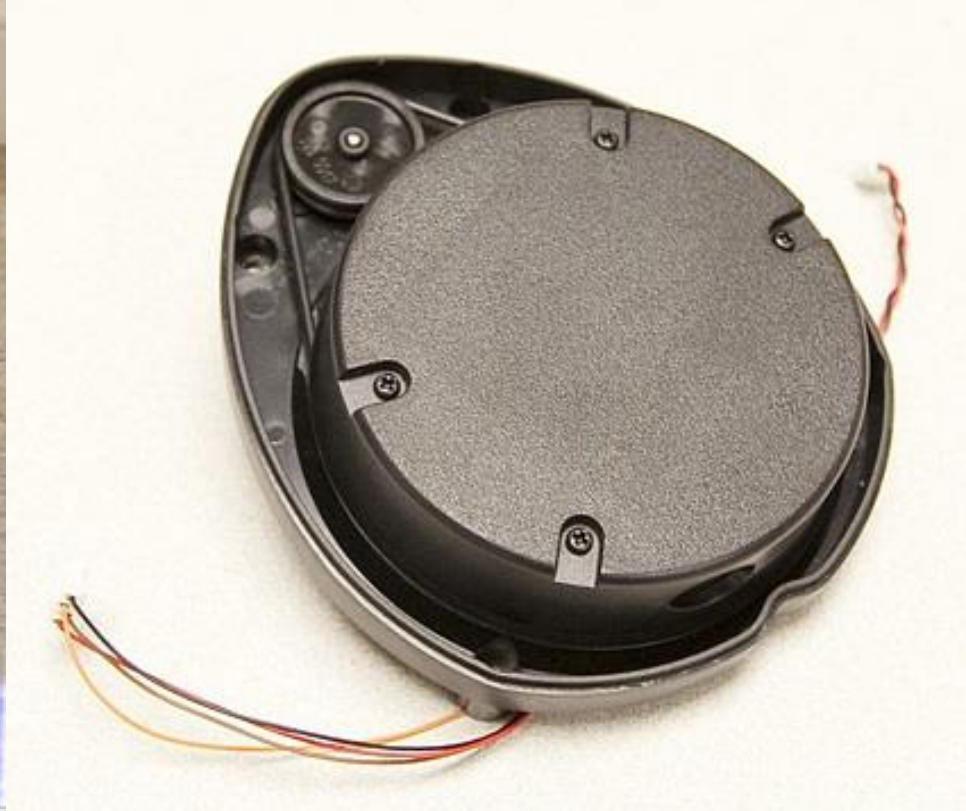
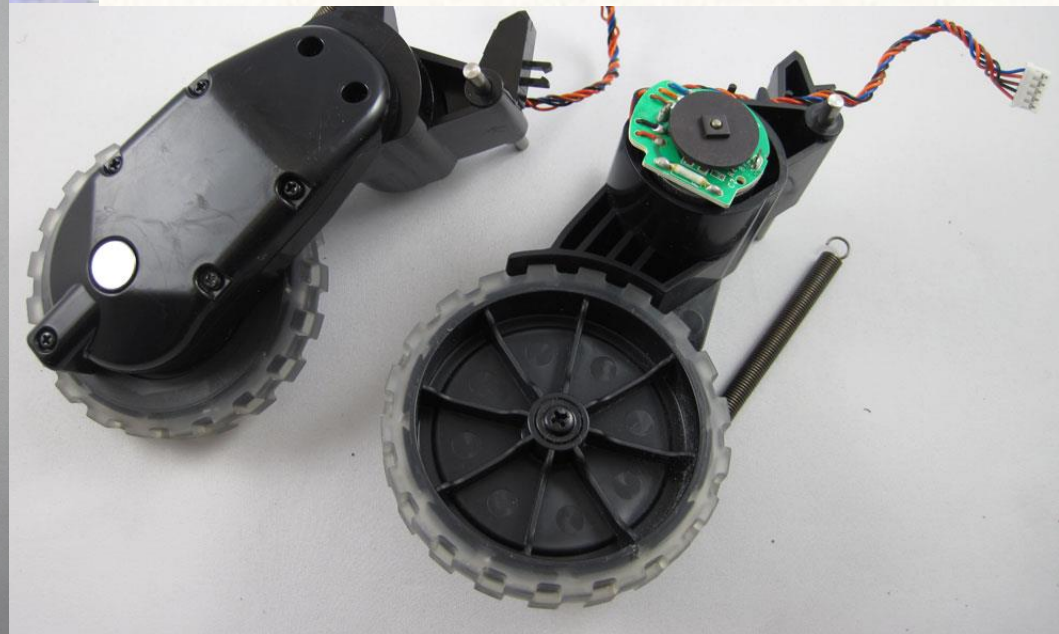
0606F62R
DC BRUSHLESS
MODEL BCB1012UH
DC12V 3.84A -9Q68
PAT.
DELTA ELECTRONICS, INC.
MADE IN CHINA